Pro-Tech TOOLS

Naftový infračervený ohrievač Pro-Tech TOOLS

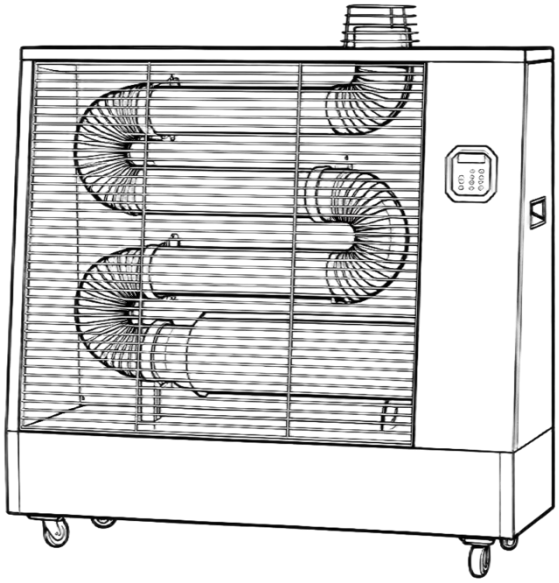

Návod na použitie

Preklad originálneho návodu

Pred použitím si pozorne prečítajte pokyny a používajte výrobok správne.
Po prečítaní si tento návod na použitie produktu uchovajte, aby sa k nemu obsluha mohla kedykoľvek vrátiť.
Pred použitím je potrebné správne pochopiť obsah časti „Bezpečnostné opatrenia“, aby bolo možné produkt správne používať.
Tento výrobok je určený pre štandardné napätie 220–240 V striedavého prúdu pri frekvencii 50 Hz; nie je možné použiť žiadne iné napätie.
Spoločnosť si vyhradzuje právo na konečný výklad parametrov a obsah tohto návodu na použitie.

Výhody tohto produktu

1. Využívanie ďalekého infračerveného žiarenia, funkcia vnútorného a vonkajšieho vykurovania priestoru.
-Priestor potrebný na horizontálny prenos tepelnej energie na veľké vzdialenosti s využitím ďalšieho infračerveného žiarenia a priamej vodivosti.
-Na rozdiel od konvenčného vykurovacieho zariadenia , ktoré vedie teplo cez ventilátor , funkcia ďalekého infračerveného žiarenia so super žiarením, priepustnosťou, odsávaním a rezonanciou robí vykurovacie prostredie pohodlnejším a zdravším.
2. Používa sa filtračný prvok na odstránenie zápachu a zariadenie na odstránenie zvyšného oleja v potrubí.
Zariadenie je vybavené systémom, ktorý pri zapínaní ohrievača odčerpáva olej zostávajúci v olejovom potrubí späť do olejovej nádrže.
3. Vyžaruje veľké množstvo tepelného žiarenia do diaľky.
-Ďalekonosné infračervené žiarenie podporuje ľudský metabolizmus a priepustnosť ďalekého infračerveného žiarenia tepelnej energie ďalej zvyšuje pocit tepla. V porovnaní s vykurovacím zariadením s rovnakým výkonom. Rýchlosť vedenia tepla je vysoká, čo umožňuje okamžité vykurovanie a rovnomerné rozloženie tepelnej energie umožňuje prenos na dlhé vzdialenosti, čo pomáha šetriť náklady na vykurovanie.
4. Bezpečnostné zariadenia
-Zariadenie využíva rôzne bezpečnostné prístroje na prevenciu inštalácie nehôd.
(Ochrana proti prehriatiu, bezpečnostné zariadenie proti výpadku bezpečnostného zariadenia, zariadenie proti spätnému chodu bezpečnostného zariadenia, bezpečnostné zariadenie proti vznieteniu , zariadenie na kontrolu spaľovania, zariadenie na zníženie tlaku oleja, zariadenie na prevenciu výbuchu, zariadenie na ochranu proti prehriatiu , atď.)
5. Namontovateľné kolieska pre jednoduchú manipuláciu
-K ohrievaču je možné pripevniť kolieska, pre jednoduché premiestňovanie ohrievača.
6. Dotykový ovládací panel pohodlný na ovládanie
-Užívateľsky prívetivý, dotykový ovládací panel.
7. Funkcia načasovania vypnutia
8. Funkcia výberu času/teploty

Bezpečnostné opatrenia

- Ak nebudú dodržované príslušné bezpečnostné opatrenia, môže to spôsobiť vážne zranenie osôb, alebo značné škody na majetku.
- Používanie horľavých palív, ako je benzín (môže spôsobiť požiar).
- V blízkosti ohrievača neskladujte nebezpečné zariadenia, ako sú tlakové nádoby (môže dôjsť k výbuchu).
- V blízkosti ohrievača nepoužívajte horľavé materiály ani plyn (môže dôjsť k výbuchu ,alebo požiaru).
- Ohrievače by sa nemali používať na miestach s nerovným povrchom (prevrátenie môže spôsobiť požiar, alebo poruchy).
- Nerozoberajte zariadenie na účely údržby.
- Bezpečnostná sieť úplne neochráni deti a starších ľudí. (zabezpečte ich ochranu a dozor).
- Vetranie v interiéri 1 až 2 krát za hodinu, deti a starší ľudia by zariadenie nemali používať dlhší čas.
- Nestačí len vytiahnuť zástrčku. (môže to spôsobiť poruchy, alebo úraz elektrickým prúdom, na vypnutie zariadenia vždy stlačte tlačidlo vypnutia).
- Ohrievač nečistite striekaním vody, alebo benzénom, riedidlom, alkoholom, môže to spôsobiť poruchu zariadenia, alebo požiar.
- Zabezpečte vetranie, nepoužívajte zariadenie v uzavretých priestoroch, úzkych priestoroch, miestach, ktoré nie je možné vetrať (čo môže viesť k otravám plynom).
- Doplňovanie paliva sa musí vykonať v zastavenom stave.
- Nepoužívajte poškodené napájacie zástrčky ani voľné zásuvky so zlým kontaktom a nedotýkajte sa zástrčiek mokrými rukami (čo môže spôsobiť úraz elektrickým prúdom, skrat, alebo vznietenie).
- Dajte pozor na vodu vo vnútri výrobku (nepolievajte výrobok vodou pri používaní, čo môže viesť k požiaru, alebo úrazu elektrickým prúdom
- Počas používania výrobok nepremiestňujte (môže spôsobiť popáleniny, alebo požiar, musíte zastaviť stroj a odpojiť napájanie, kým teplota zariadenia neklesne).
- Nepoužívajte pred spaním, alebo keď odchádzate (ak dlhší čas nevyvetráte, môže to spôsobiť nedostatok kyslíka).
- Nepoužívajte ho na iné účely ako na kúrenie (napr. sušenie bielizne a iné použitia môžu spôsobiť požiar).
- Počas používania sa nedotýkajte častí s vysokou teplotou (počas prevádzky, alebo po vypnutí je povrch výrobku horúci, nedotýkajte sa ho priamo).
- Používajte zásuvku na 230 V striedavého prúdu.
- Včas odstráňte prach z napájacej zástrčky a pevne ju zasuňte.

- Nespájajte napájaciu zástrčku a nepoužívajte kombinovanú zásuvku (hrozí úraz elektrickým prúdom, alebo požiar).
- Nezakrúcajte vodiče a neklaďte ťažké predmety (môže dôjsť k úrazu elektrickým prúdom, alebo požiaru).
- Musíte používať zásuvky s uzemňovacím vodičom.
- Tento výrobok nepoužívajte v sprchových kútoch, kúpeľniach, bazénoch atď. (môže dôjsť k úrazu elektrickým prúdom).
- Neumiestňujte horľavé predmety ako sú závesy, koberce, toaletný papier a iné horľavé materiály na tento výrobok.
- Nevkladajte žiadne predmety do zariadenia, po použití doňho neudierajte ani sa ho nedotýkajte (môže spôsobiť požiar, alebo úraz elektrickým prúdom).
- Na výrobok neklaďte horľavé predmety, ako sú napríklad plastové vrecká, ani ho nezakrývajte žiadnymi predmetmi (môže dôjsť k požiaru, alebo popáleniu)
- Udržujte ho mimo horúcich a vlhkých miest a uchovávajte ho na suchom mieste v interiéri.
- Skontrolujte, či nedochádza k úniku oleja; ak áno, včas ho odstráňte (môže to spôsobiť požiar).
- Neumiestňujte domáce spotrebiče do blízkosti ohrievača (vysoká teplota môže spôsobiť poškodenie zariadenia).
- Po dlhodobom uskladnení a pred použitím zariadenie včas očistite od prachu (príliš veľa prachu môže spôsobiť požiar).
- Na nákup štandardnej nafty využívajte bežné kanály (nekvalitná nafta môže viesť k neúplnému spaľovaniu, alebo poruche zariadenia)
- Nedotýkajte sa vetracieho otvoru ani ochranného pletiva (môže dochádzať k tvorbe sadzí).
- Odpojte zariadenie od napájania v prípade búrky, alebo ak sa dlhší čas nepoužíva (môže dôjsť k úrazu elektrickým prúdom, úniku prúdu, alebo požiaru).
- Pri dopĺňaní paliva nevlievajte do nádrže cudzie predmety ani iné tekutiny.
- Nepoužívajte na miestach kontaminovaných olejom.
- Ak sa zariadenie dlhší čas nepoužíva, vyčistite naftu v palivovej nádrži a uchovávajte ho na chladnom a suchom mieste. Ak sa zariadenie dlhší čas nepoužíva, môže dôjsť k upchatiu trysky, alebo k poškodeniu ovládacej dosky vlhkosťou.
- Situáciu s nadmerným natankovaním, alebo náhodným rozliatím nafty v okolí palivovej nádrže, ktorá má za následok kvapkanie nafty, netreba zamieňať so situáciou úniku z palivovej nádrže.
- V závislosti od stavu produktu (poškodené trysky, problémy s kvalitou paliva atď.) môže niekedy dôjsť k miernej explózii.
- Ak je povrch napájacieho kábla poškodený, kontaktujte servis pre výmenu. (môže dôjsť k úrazu elektrickým prúdom, alebo požiaru)
- Pri prvom zapnutí môžete cítiť zápach po palive. Naftový ohrievač môže pri zapnutí, alebo vypnutí cítiť palivom.

Bezpečnostné opatrenia a postupy pri inštalácii

- Inštalujte na mieste s pohodlným napojením na elektrickú sieť a dobrým vetraním.
- Vyhnite sa priamemu slnečnému žiareniu a neinštalujte na miestach s horľavými plynmi. (môže spôsobiť nesprávnu prevádzku, alebo požiar).
- Inštalujte na viditeľnom mieste (z bezpečnostných dôvodov).
- Nepoužívajte na miestach, kde je príliš vysoká teplota.
- Na pripojenie k napájaniu používajte štandardnú zásuvku.
- Zabezpečte bezpečnú vzdialenosť pri používaní: Ľavá a pravá strana ohrievača, zadná strana, by mali byť vo vzdialenosti najmenej 20 cm od stien a všetkých okolitých predmetov. Predná a horná strana ohrievača by mali byť vo vzdialenosti najmenej 1,5 m od stien a všetkých okolitých predmetov.
- Inštalujte na úrovni podlahy a zaistite brzdové koliesko.
- Spodná časť je vybavená univerzálnym pohyblivým kolieskom, ktoré nezaisťuje brzdové koliesko a pri sklone terénu sa zvažuje dole).

Konštrukcia

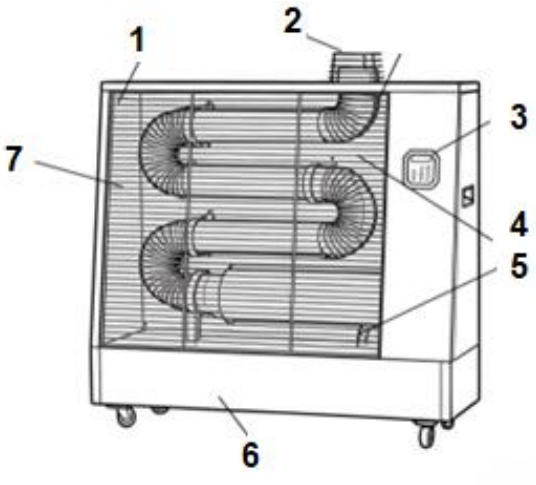

1. Bočný reflektor
2. Výfukový otvor
3. Ovládací panel
4. Vnútorný reflektor
5. Spodný reflektor
6. Palivová nádrž
7. Ochranný sieťový kryt

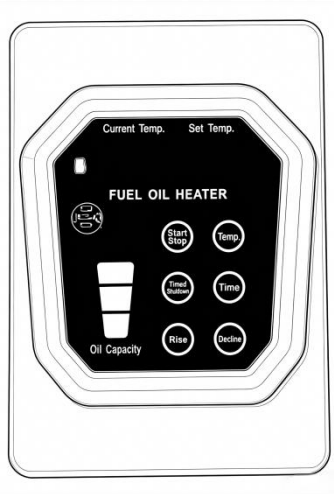

Ovládací panel

1. (START/STOP) TLAČIDLO NAPÁJANIA
Zapína a vypína napájanie zariadenia, spúšťa a zastavuje.
2. (TEMP) TERMOSTATICKÉ OVLÁDANIE
Stlačte tlačidlo nastavenia teploty a pomocou tlačidiel „up“ a „down“ nastavte požadovanú teplotu.
3. ČASOVÁ PREVÁDZKA
Doba kúrenia, nastavte dĺžku cyklu kúrenia.
4. (RISE/DECLINE) ŠÍPKOVÉ TLAČIDLÁ PRE FUNKCIE NASTAVENIA
Tieto tlačidlá slúžia na nastavenie požadovanej teploty a dĺžky ohrevného cyklu .
5.ČASOVANÉ VYPNUTIE
Toto tlačidlo aktivuje, alebo deaktivuje funkciu časovača vypnutia.

Spôsob použitia

Spustenie

1. Stlačte tlačidlo „START/STOP“ na zapnutie. Ohrievač sa spustí po zaznení pípnutia. Na vypnutie stlačte tlačidlo START/STOP znovu.
2. Stlačte tlačidlo „Temp“/„Time“ a vyberte teplotu a cyklus kúrenia. Teplotu je možné nastaviť v rozmedzí 0–40 °C. Cyklus kúrenia je možné nastaviť v rozmedzí 5–25 minút (30 minút na cyklus).
3. Stlačte nastavovacie tlačidlo „RISE“/„DECLINE“ na nastavenie požadovanej teploty a času. Nastavte teplotu vyššiu, ako je izbová teplota. Teplotu nastavujete po 1 °C. Dĺžku kúrenia nastavujete po 5 minútach.

POZNÁMKA!
Po aktivácii je predvoleným prevádzkovým režimom ohrievača prevádzka s termostatom. Ohrievač je možné nastaviť aj na nepretržité zapnutie. V takomto prípade sa neberie do úvahy cyklus kúrenia.

ČASOVANÉ VYPNUTIE

Ak chcete, aby sa ohrievač zapínal a vypínal automaticky, môžete použiť časovač vypnutia. Funkciu vypnutia aktivujete stlačením tlačidla TIMER. Následne pomocou šípok vyberte požadované oneskorenie vypnutia. Minimálne oneskorenie je 1 hodina a maximálne 24 hodín.
Keď je zariadenie vypnuté, všetky funkcie časovača sa vynulujú a v prípade potreby je potrebné ich nastaviť znovu.

Nezabudnite, prosím
Pri prvom tankovaní alebo pri nízkej hladine paliva v nádrži môže elektronické čerpadlo ľahko vdýchnuť vzduch. V prípade poruchy zapaľovania spustite ohrievač nepretržite, kým sa nezapáli (v podstate 3 až 5-krát, elektromagnetický ventil automaticky vypne).

Vypnutie ohrievača

1. Počas prevádzky stlačte tlačidlo na zapnutie a vypnutie
2. Na ochladenie horáka po zhasnutí bude motor ventilátora naďalej pracovať 5 minút.
3. Po úplnom zastavení motora ventilátora odpojte napájací kábel.

Metóda bezpečnej diagnostiky

POZOR! Ak sa ohrievač vypne v dôsledku aktivácie bezpečnostných systémov, dôkladne vyvetrajte ohrievaný priestor, aby ste odstránili všetky výfukové plyny, alebo výpary paliva. Ak dôjde k výnimke, analyzujte príčinu a prijmite nápravné opatrenia.

POPIS CHYBY	MOŽNÁ PRÍČINA	OPRAVNÉ OPATRENIE
E1 CHYBA HORÁKA Ohrievač sa dvakrát pokúsi naštartovať a potom zobrazí túto chybovú správu.	V palivovom čerpadle je vzduch	Skúste to 3 až 5 krát, Automatický výfuk s elektromagnetickým ventilom
	Palivový filter je upchaný.	Skontrolujte stav palivového filtra a vymeňte ho, ak nie je úplne žltý.
	Palivový filter a tryska sú upchaté.	Ak bol palivový filter vymenený a zariadenie sa stále nedá aktivovať, je s najväčšou pravdepodobnosťou upchaná aj tryska a musí sa vymeniť.
E2 CHYBA SENZORA PLAMEŇA	Snímač plameňa detekuje svetlo ešte pred aktiváciou horáka	Uistite sa, že je snímač plameňa správne umiestnený. Snímač môže byť tiež poškodený.
E3 CHYBA SNÍMAČA TEPLOTY	Snímač teploty je pravdepodobne poškodený.	Ohrievač je možné naďalej používať v režime časovaného spínania, alebo je potrebné opraviť teplotný senzor.
E4 CHYBA NÁRAZU, ALEBO NAKLONENIA	Ak je zariadenie naklonené o viac ako 30° alebo vystavené silnému nárazu, alebo otrasu. Ohrievač je deaktivovaný bezpečnostnými systémami	Nastavte ohrievač
E5 CHYBA PREHRIAVANIA	Keď teplota v hornej časti vykurovacieho prvku prekročí 105 °C. Ohrievač je vypnutý bezpečnostnými systémami	P o vychladnutí zariadenia sa automaticky reštartuje.
E6 SENZOR HĽADINY PALIVA	Svieti kontrolka paliva. Palivo sa čoskoro minie alebo je nádrž prázdna.	Doplňte naftu, alebo petrolej.

Denná kontrola, údržba a opatrenia

■ Skontrolujte, či nedošlo k úniku paliva

-V prípade úniku paliva z palivovej nádrže, alebo iných častí kontaktujte servis .
- Vyčistite palivo, ktorý sa náhodne vylialo pri tankovaní.

■ Pravidelne čistite filter vo vnútri plniaceho otvoru (palivový filter je možné vyčistiť po namočení do čistého petroleja).
Čistenie snímača plameňa (fotobunka CdS)
-Sonda snímača plameňa je necitlivá v dôsledku usadenia uhlíka na jej povrchu.
-Odstráňte fotobunku namontovanú pod motorom.
-Uhlíkové usadeniny na sonde fotobunky je potrebné očistiť čistou handričkou a vrátiť ju na pôvodné miesto.
-Skontrolujte, či je fotobunka úplne zasunutá.

Pravidelná kontrola a čistenie znižujú potrebu údržbových zásahov a udržujú vaše ohrievače v dobrom prevádzkovom stave. Ak je potrebná výmena napájacieho kábla, musí ju vykonať výrobca, alebo jeho zástupca, aby sa predišlo ohrozeniu bezpečnosti.
Pred vykonaním akéhokoľvek nastavovania, servisu, alebo údržby vytiahnite zástrčku zo zásuvky.
-Udržujte ohrievač v čistote, najmä mriežku motora a lopatky ventilátora.
-Ohrievač skladujte na suchom, čistom a bezpečnom mieste mimo dosahu detí.
-Ohrievač by mal aspoň raz ročne skontrolovať kvalifikovaný technik.
-Často kontrolujte palivové potrubie a jeho skrutkové spoje
- Opravy smie vykonávať iba riadne vyškolená a kvalifikovaná osoba.

Technické údaje

Model	DH-15E	DH-20E
Tepelný výkon	13 kW	16 kW
Druh paliva	Nafta, Petrolej	Nafta, Petrolej
Spotreba paliva	1.03 L/h	1.26 L/h
Napájanie	220-240V~50Hz	220-240V~50Hz
Príkon motora	120W	120W
Stupeň krytia	IPX4	IPX4